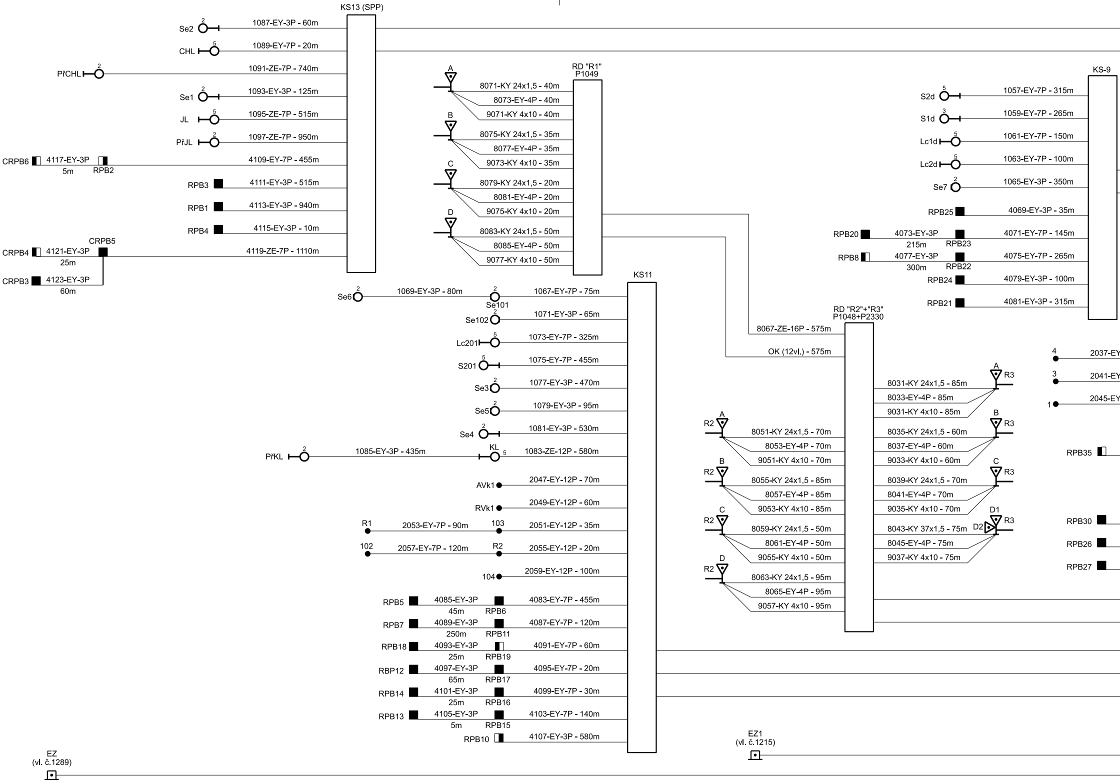
KS13 (SPP)
Se2
1087-EY-3P - 60m
CHL
1089-EY-7P - 20m
PřCHL
1091-ZE-7P - 740m
Se1
1093-EY-3P - 125m
JL
1095-ZE-7P - 515m
PřJL
1097-ZE-7P - 950m
CRPB6
4117-EY-3P
5m
RPB2
4109-EY-7P - 455m
RPB3
4111-EY-3P - 515m
RPB1
4113-EY-3P - 940m
RPB4
4115-EY-3P - 10m
CRPB5
CRPB4
4121-EY-3P
25m
4119-ZE-7P - 1110m
CRPB3
4123-EY-3P
60m
RD "R1"
P1049
A
8071-KY 24x1,5 - 40m
8073-EY-4P - 40m
9071-KY 4x10 - 40m
B
8075-KY 24x1,5 - 35m
8077-EY-4P - 35m
9073-KY 4x10 - 35m
C
8079-KY 24x1,5 - 20m
8081-EY-4P - 20m
9075-KY 4x10 - 20m
D
8083-KY 24x1,5 - 50m
8085-EY-4P - 50m
9077-KY 4x10 - 50m
KS11
Se6
1069-EY-3P - 80m
Se101
1067-EY-7P - 75m
Se102
1071-EY-3P - 65m
Lc201
1073-EY-7P - 325m
S201
1075-EY-7P - 455m
Se3
1077-EY-3P - 470m
Se5
1079-EY-3P - 95m
Se4
1081-EY-3P - 530m
PřKL
1085-EY-3P - 435m
KL
1083-ZE-12P - 580m
AVk1
2047-EY-12P - 70m
RVk1
2049-EY-12P - 60m
R1
2053-EY-7P - 90m
103
2051-EY-12P - 35m
102
2057-EY-7P - 120m
R2
2055-EY-12P - 20m
104
2059-EY-12P - 100m
RPB5
4085-EY-3P
45m
RPB6
4083-EY-7P - 455m
RPB7
4089-EY-3P
250m
RPB11
4087-EY-7P - 120m
RPB18
4093-EY-3P
25m
RPB19
4091-EY-7P - 60m
RBP12
4097-EY-3P
65m
RPB17
4095-EY-7P - 20m
RPB14
4101-EY-3P
25m
RPB16
4099-EY-7P - 30m
RPB13
4105-EY-3P
5m
RPB15
4103-EY-7P - 140m
RPB10
4107-EY-3P - 580m
EZ
(vl. č.1289)
KS-9
S2d
1057-EY-7P - 315m
S1d
1059-EY-7P - 265m
Lc1d
1061-EY-7P - 150m
Lc2d
1063-EY-7P - 100m
Se7
1065-EY-3P - 350m
RPB25
4069-EY-3P - 35m
RPB20
4073-EY-3P
215m
RPB23
4071-EY-7P - 145m
RPB8
4077-EY-3P
300m
RPB22
4075-EY-7P - 265m
RPB24
4079-EY-3P - 100m
RPB21
4081-EY-3P - 315m
RD "R2"+"R3"
P1048+P2330
8067-ZE-16P - 575m
OK (12vl.) - 575m
A
R3
8031-KY 24x1,5 - 85m
8033-EY-4P - 85m
9031-KY 4x10 - 85m
B
R3
8035-KY 24x1,5 - 60m
8037-EY-4P - 60m
9033-KY 4x10 - 60m
C
R3
8039-KY 24x1,5 - 70m
8041-EY-4P - 70m
9035-KY 4x10 - 70m
D1
R3
D2
8043-KY 37x1,5 - 75m
8045-EY-4P - 75m
9037-KY 4x10 - 75m
R2
A
8051-KY 24x1,5 - 70m
8053-EY-4P - 70m
9051-KY 4x10 - 70m
R2
B
8055-KY 24x1,5 - 85m
8057-EY-4P - 85m
9053-KY 4x10 - 85m
R2
C
8059-KY 24x1,5 - 50m
8061-EY-4P - 50m
9055-KY 4x10 - 50m
R2
D
8063-KY 24x1,5 - 95m
8065-EY-4P - 95m
9057-KY 4x10 - 95m
4
2037-EY
3
2041-EY
1
2045-EY
RPB35
RPB30
RPB26
RPB27
EZ1
(vl. č.1215)

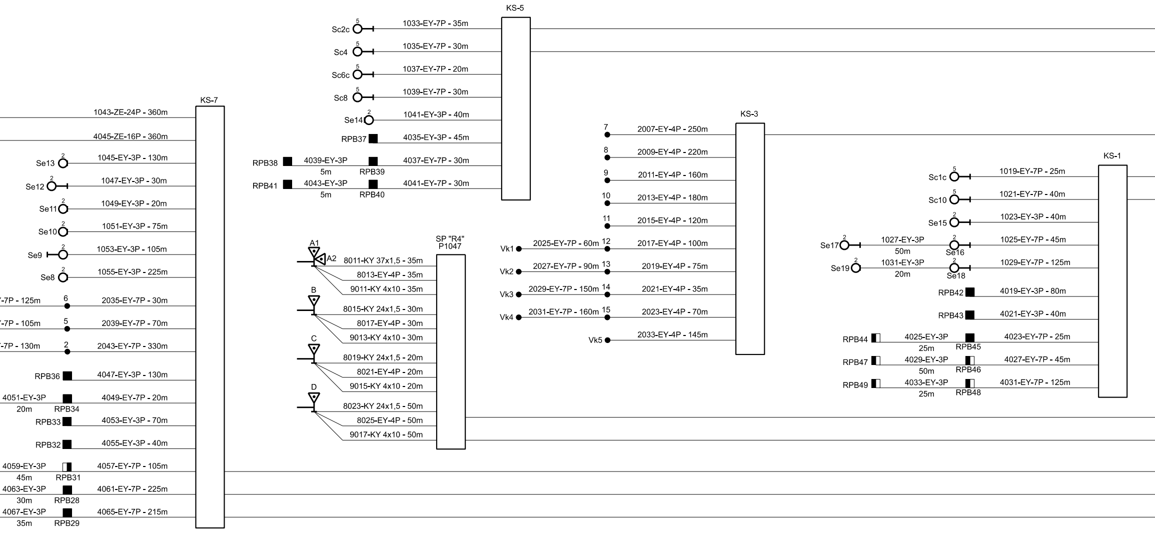
KS-5
Sc2c 5 1033-EY-7P - 35m
Sc4 5 1035-EY-7P - 30m
Sc6c 5 1037-EY-7P - 20m
Sc8 5 1039-EY-7P - 30m
Se14 2 1041-EY-3P - 40m
RPB37 4035-EY-3P - 45m
RPB38 4039-EY-3P 5m RPB39 4037-EY-7P - 30m
RPB41 4043-EY-3P 5m RPB40 4041-EY-7P - 30m
KS-7
1043-ZE-24P - 360m
4045-ZE-16P - 360m
Se13 2 1045-EY-3P - 130m
Se12 2 1047-EY-3P - 30m
Se11 2 1049-EY-3P - 20m
Se10 2 1051-EY-3P - 75m
Se9 2 1053-EY-3P - 105m
Se8 2 1055-EY-3P - 225m
-7P - 125m 6 2035-EY-7P - 30m
-7P - 105m 5 2039-EY-7P - 70m
-7P - 130m 2 2043-EY-7P - 330m
RPB36 4047-EY-3P - 130m
4051-EY-3P 20m RPB34 4049-EY-7P - 20m
RPB33 4053-EY-3P - 70m
RPB32 4055-EY-3P - 40m
4059-EY-3P 45m RPB31 4057-EY-7P - 105m
4063-EY-3P 30m RPB28 4061-EY-7P - 225m
4067-EY-3P 35m RPB29 4065-EY-7P - 215m
SP "R4"
P1047
A1 A2
8011-KY 37x1,5 - 35m
8013-EY-4P - 35m
9011-KY 4x10 - 35m
B
8015-KY 24x1,5 - 30m
8017-EY-4P - 30m
9013-KY 4x10 - 30m
C
8019-KY 24x1,5 - 20m
8021-EY-4P - 20m
9015-KY 4x10 - 20m
D
8023-KY 24x1,5 - 50m
8025-EY-4P - 50m
9017-KY 4x10 - 50m
KS-3
7 2007-EY-4P - 250m
8 2009-EY-4P - 220m
9 2011-EY-4P - 160m
10 2013-EY-4P - 180m
11 2015-EY-4P - 120m
Vk1 2025-EY-7P - 60m 12 2017-EY-4P - 100m
Vk2 2027-EY-7P - 90m 13 2019-EY-4P - 75m
Vk3 2029-EY-7P - 150m 14 2021-EY-4P - 35m
Vk4 2031-EY-7P - 160m 15 2023-EY-4P - 70m
Vk5 2033-EY-4P - 145m
KS-1
Sc1c 5 1019-EY-7P - 25m
Sc10 5 1021-EY-7P - 40m
Se15 2 1023-EY-3P - 40m
Se17 2 1027-EY-3P 50m 2 Se16 1025-EY-7P - 45m
Se19 2 1031-EY-3P 20m 2 Se18 1029-EY-7P - 125m
RPB42 4019-EY-3P - 80m
RPB43 4021-EY-3P - 40m
RPB44 4025-EY-3P 25m RPB45 4023-EY-7P - 25m
RPB47 4029-EY-3P 50m RPB46 4027-EY-7P - 45m
RPB49 4033-EY-3P 25m RPB48 4031-EY-7P - 125m

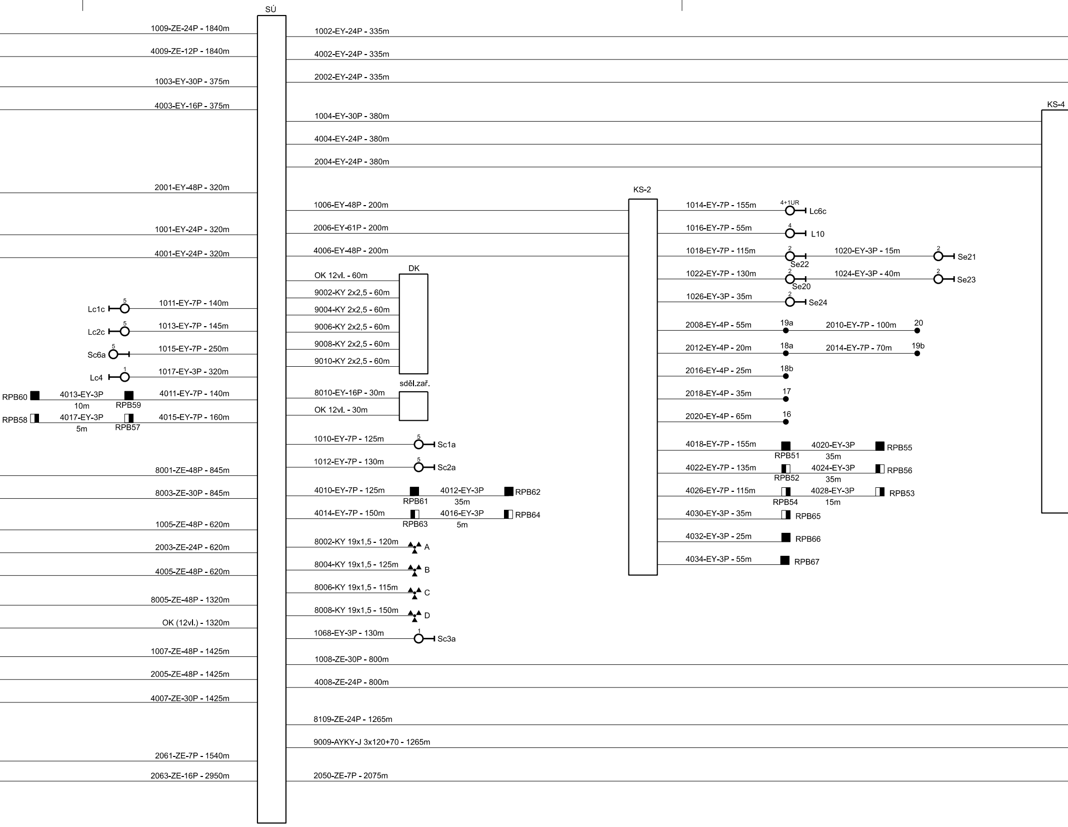
SÚ
1009-ZE-24P - 1840m
4009-ZE-12P - 1840m
1003-EY-30P - 375m
4003-EY-16P - 375m
2001-EY-48P - 320m
1001-EY-24P - 320m
4001-EY-24P - 320m
Lc1c
5
1011-EY-7P - 140m
Lc2c
5
1013-EY-7P - 145m
Sc6a
5
1015-EY-7P - 250m
Lc4
1
1017-EY-3P - 320m
RPB60
4013-EY-3P
10m
RPB59
4011-EY-7P - 140m
RPB58
4017-EY-3P
5m
RPB57
4015-EY-7P - 160m
8001-ZE-48P - 845m
8003-ZE-30P - 845m
1005-ZE-48P - 620m
2003-ZE-24P - 620m
4005-ZE-48P - 620m
8005-ZE-48P - 1320m
OK (12vl.) - 1320m
1007-ZE-48P - 1425m
2005-ZE-48P - 1425m
4007-ZE-30P - 1425m
2061-ZE-7P - 1540m
2063-ZE-16P - 2950m
1002-EY-24P - 335m
4002-EY-24P - 335m
2002-EY-24P - 335m
1004-EY-30P - 380m
4004-EY-24P - 380m
2004-EY-24P - 380m
KS-4
1006-EY-48P - 200m
2006-EY-61P - 200m
4006-EY-48P - 200m
DK
OK 12vl. - 60m
9002-KY 2x2,5 - 60m
9004-KY 2x2,5 - 60m
9006-KY 2x2,5 - 60m
9008-KY 2x2,5 - 60m
9010-KY 2x2,5 - 60m
sděl.zař.
8010-EY-16P - 30m
OK 12vl. - 30m
1010-EY-7P - 125m
5
Sc1a
1012-EY-7P - 130m
5
Sc2a
4010-EY-7P - 125m
RPB61
4012-EY-3P
35m
RPB62
4014-EY-7P - 150m
RPB63
4016-EY-3P
5m
RPB64
8002-KY 19x1,5 - 120m
A
8004-KY 19x1,5 - 125m
B
8006-KY 19x1,5 - 115m
C
8008-KY 19x1,5 - 150m
D
1068-EY-3P - 130m
1
Sc3a
1008-ZE-30P - 800m
4008-ZE-24P - 800m
8109-ZE-24P - 1265m
9009-AYKY-J 3x120+70 - 1265m
2050-ZE-7P - 2075m
KS-2
1014-EY-7P - 155m
4+1UR
Lc6c
1016-EY-7P - 55m
4
L10
1018-EY-7P - 115m
2
Se22
1020-EY-3P - 15m
2
Se21
1022-EY-7P - 130m
2
Se20
1024-EY-3P - 40m
2
Se23
1026-EY-3P - 35m
2
Se24
2008-EY-4P - 55m
19a
2010-EY-7P - 100m
20
2012-EY-4P - 20m
18a
2014-EY-7P - 70m
19b
2016-EY-4P - 25m
18b
2018-EY-4P - 35m
17
2020-EY-4P - 65m
16
4018-EY-7P - 155m
RPB51
4020-EY-3P
35m
RPB55
4022-EY-7P - 135m
RPB52
4024-EY-3P
35m
RPB56
4026-EY-7P - 115m
RPB54
4028-EY-3P
15m
RPB53
4030-EY-3P - 35m
RPB65
4032-EY-3P - 25m
RPB66
4034-EY-3P - 55m
RPB67

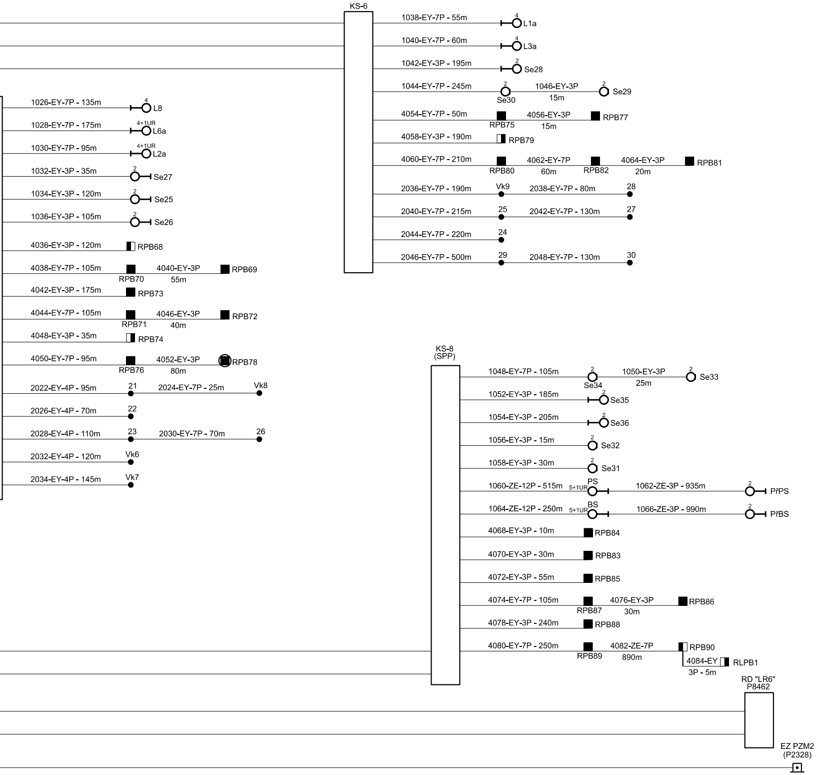
KS-6
1038-EY-7P - 55m
4
L1a
1040-EY-7P - 60m
4
L3a
1042-EY-3P - 195m
2
Se28
1044-EY-7P - 245m
2
Se30
1046-EY-3P
15m
2
Se29
4054-EY-7P - 50m
RPB75
4056-EY-3P
15m
RPB77
4058-EY-3P - 190m
RPB79
4060-EY-7P - 210m
RPB80
4062-EY-7P
60m
RPB82
4064-EY-3P
20m
RPB81
2036-EY-7P - 190m
Vk9
2038-EY-7P - 80m
28
2040-EY-7P - 215m
25
2042-EY-7P - 130m
27
2044-EY-7P - 220m
24
2046-EY-7P - 500m
29
2048-EY-7P - 130m
30
1026-EY-7P - 135m
4
L8
1028-EY-7P - 175m
4+1UR
L6a
1030-EY-7P - 95m
4+1UR
L2a
1032-EY-3P - 35m
2
Se27
1034-EY-3P - 120m
2
Se25
1036-EY-3P - 105m
2
Se26
4036-EY-3P - 120m
RPB68
4038-EY-7P - 105m
RPB70
4040-EY-3P
55m
RPB69
4042-EY-3P - 175m
RPB73
4044-EY-7P - 105m
RPB71
4046-EY-3P
40m
RPB72
4048-EY-3P - 35m
RPB74
4050-EY-7P - 95m
RPB76
4052-EY-3P
80m
RPB78
2022-EY-4P - 95m
21
2024-EY-7P - 25m
Vk8
2026-EY-4P - 70m
22
2028-EY-4P - 110m
23
2030-EY-7P - 70m
26
2032-EY-4P - 120m
Vk6
2034-EY-4P - 145m
Vk7
KS-8
(SPP)
1048-EY-7P - 105m
2
Se34
1050-EY-3P
25m
2
Se33
1052-EY-3P - 185m
2
Se35
1054-EY-3P - 205m
2
Se36
1056-EY-3P - 15m
2
Se32
1058-EY-3P - 30m
2
Se31
1060-ZE-12P - 515m
5+1UR
PS
1062-ZE-3P - 935m
2
PřPS
1064-ZE-12P - 250m
5+1UR
BS
1066-ZE-3P - 990m
2
PřBS
4068-EY-3P - 10m
RPB84
4070-EY-3P - 30m
RPB83
4072-EY-3P - 55m
RPB85
4074-EY-7P - 105m
RPB87
4076-EY-3P
30m
RPB86
4078-EY-3P - 240m
RPB88
4080-EY-7P - 250m
RPB89
4082-ZE-7P
890m
RPB90
4084-EY
3P - 5m
RLPB1
RD "LR6"
P8462
EZ PZM2
(P2328)

Ministerstvo dopravy
Státní fond dopravní infrastruktury

Jiná ověření:	Paré:
Orientační schéma:	Razítko oprávněné osoby: Podpis: Datum:

Revize:	Datum:	Popis:	Kontroloval:
P01	16.4.2024	Odevzdání dokumentace k připomínkovému řízení	Ing. Jan Lehnert
001	26.11.2024	Odevzdání dokumentace se zapracovanými připomínkami	Ing. Peter Lastovecký

Stavebník/Investor:	**Správa železnic, státní organizace**
Adresa:	**Dlážděná 1003/7, 110 00 Praha 1**
Zástupce investora:	**[např. Stavební správa východ]**
Adresa:	**[adresa pracoviště zástupce Investora]**

SPRÁVA ŽELEZNIC

Zhotovitel díla:	**Valbek, spol. s r.o.**
Adresa:	V Olšinách 2300/75, 100 00 Praha 10
Kontakt:	T: +420 221 592 050 E: info@valbek.cz
Zhotovitel části/objektu:	**Valbek, spol. s r.o.**
Adresa:	V Olšinách 2300/75, 100 00 Praha 10
Kontakt:	T: +420 221 592 050 E: info@valbek.cz
Hlavní projektant (HIP): **Ing. Jan Bušovský, Dr.**	Specialista: **Ing. Marcel Caltík**

Valbek

Název stavby/akce:	**Modernizace ŽST Rakovník**	Označení investora: **S631500849** Zakázka: **20PH61019**
Název části:	Staniční zabezpečovací zařízení	Označení části: **D.1.1.1**
Název objektu/dílčí části:	**ŽST Rakovník, SZZ**	Označení objektu/komplexu: **PS 11-01-11**
Název přílohy: Název dílčí části přílohy:	Kabelové schéma definitivní stav	Číslo přílohy (typ/pořadí): **2. 075**
Odpovědný projektant: Ing. Marcel Caltík	Zpracovatel přílohy: Ing. Martin Tomovič Měřítko: - Formáty: 8 x A4	Stupeň dokumentace: **PDPS**
Kraj: Středočeský	Katastrální území: viz textová část TUDU: viz textová část	Smluvní datum zpracování: **26.11.2024**

Označení investora::	Stupeň dokumentace:	Část:	Objekt:	Podobjekt:	Příloha:	Revize:
S 6 3 1 5 0 0 8 4 9	_ P D P S	_ _ D 1 1 1	_ P S 1 1 0 1 1 1	_ _ _	_ 2 _ 0 7 5	_ 0 0 1